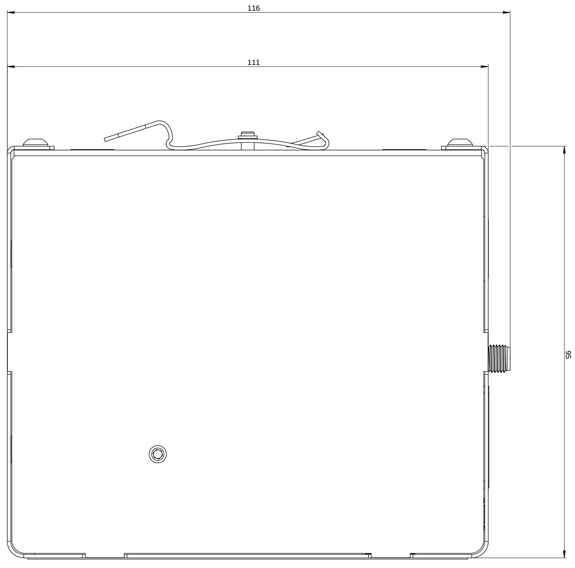
116
111
95

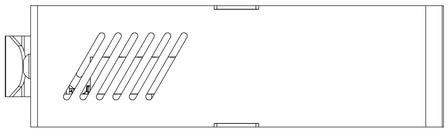

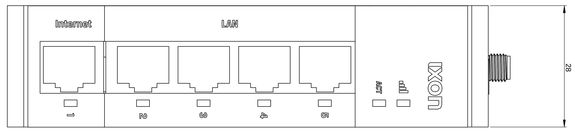
Internet
LAN
ixon
28

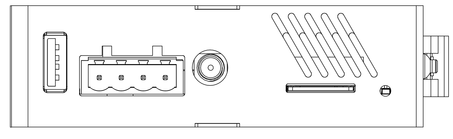

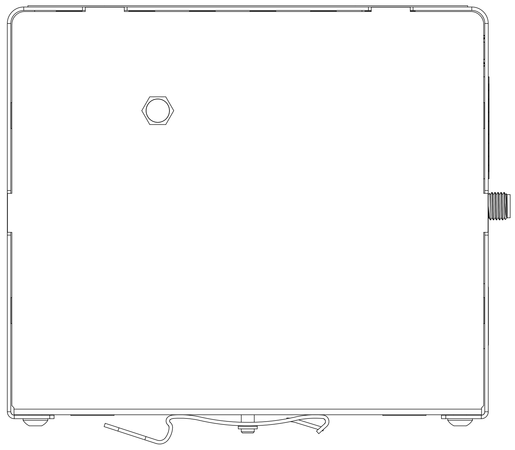

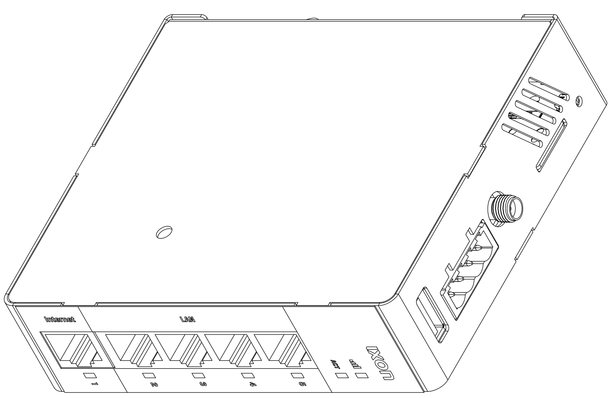
Internet
LAN
ixon

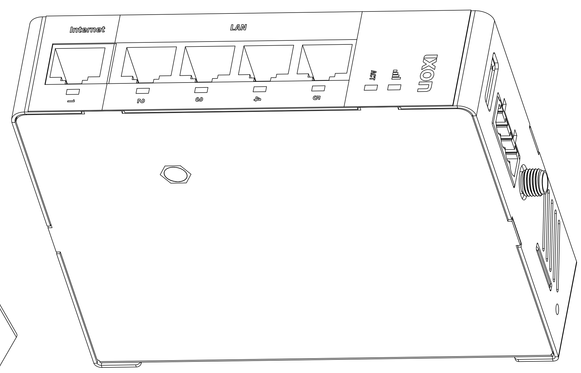
Internet
LAN
ixon

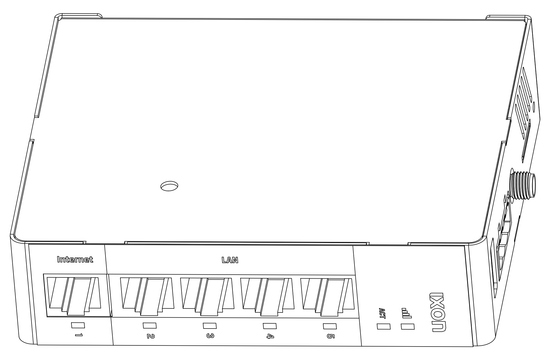
Internet
LAN
ixon

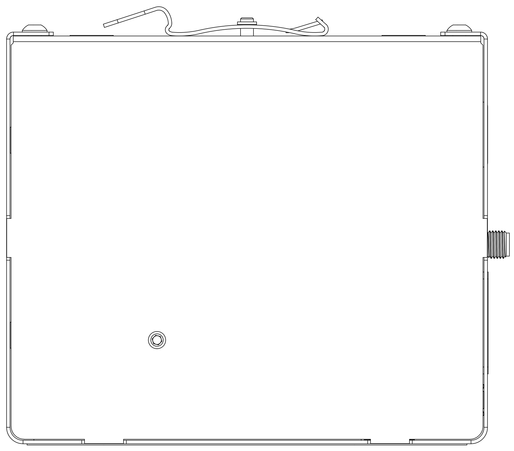

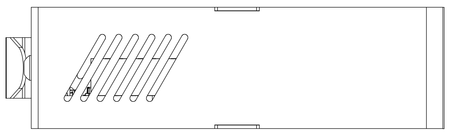

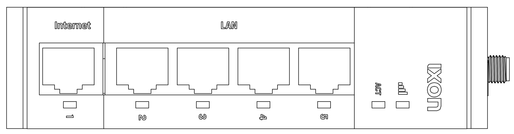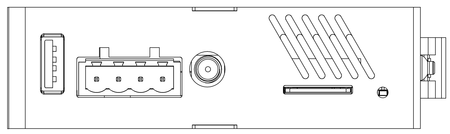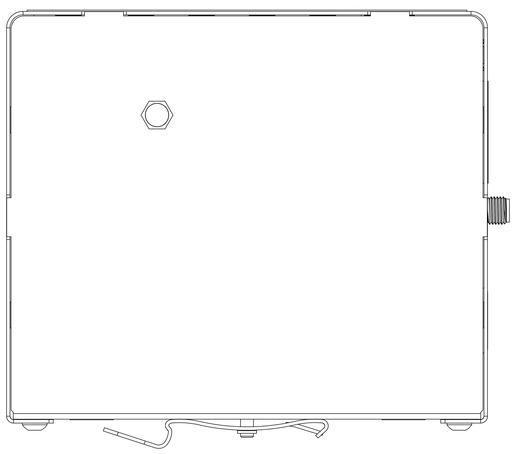
Internet
LAN
LAN
UP